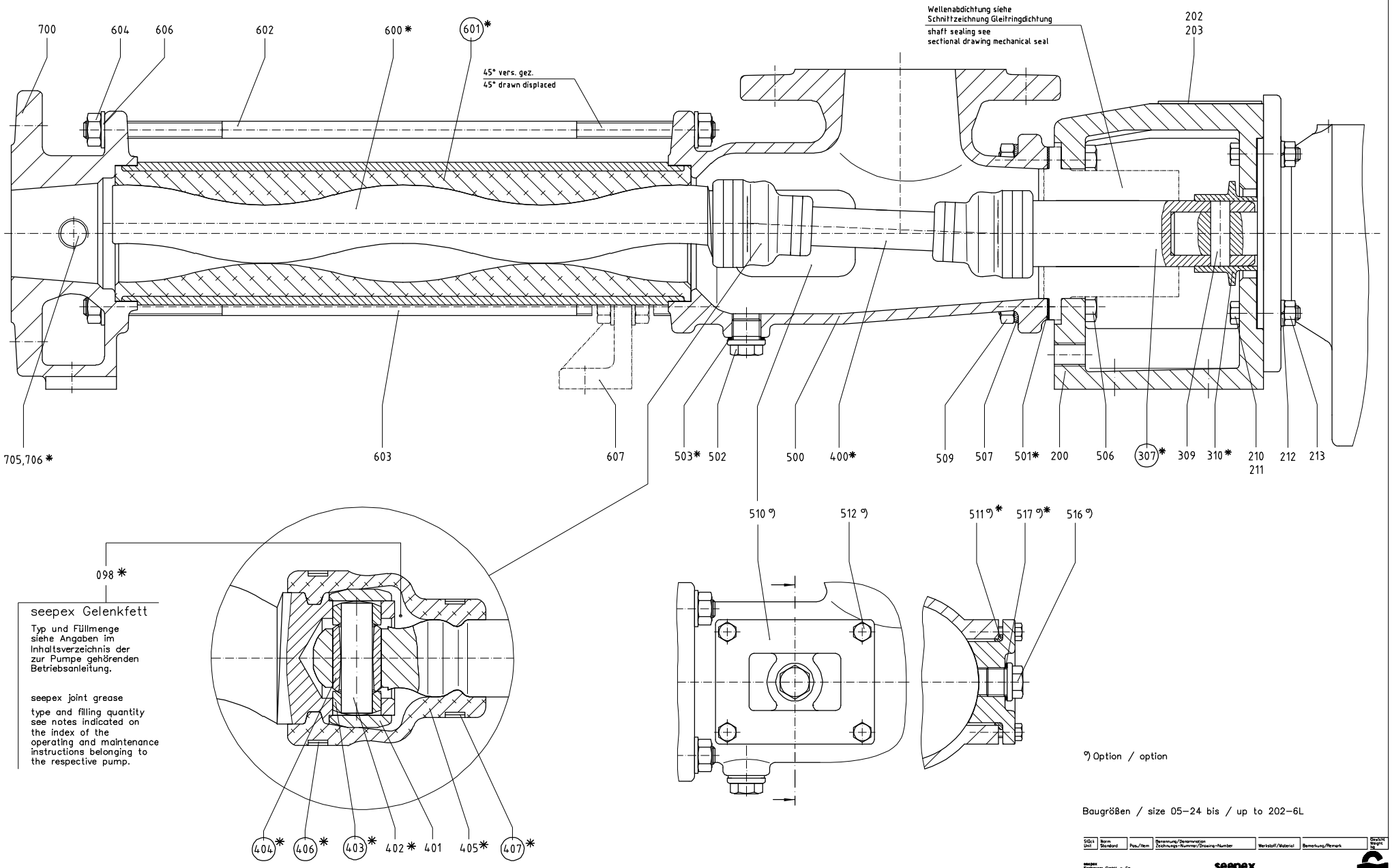

seepex Gelenkfett

Typ und Füllmenge siehe Angaben im Inhaltsverzeichnis der zur Pumpe gehörenden Betriebsanleitung.

seepex joint grease

type and filling quantity see notes indicated on the index of the operating and maintenance instructions belonging to the respective pump.

°) Option / option

Baugrößen / size 05–24 bis / up to 202–6L

Stück Unit	Norm Standard	Pos./Item	Benennung/Denomination Zeichnungs-Nummer/Drawing-Number	Werkstoff/Material	Bemerkung/Remark	Gewicht Weight kg

seepex
Seebergen GmbH + Co
Schornhützstrasse 344
D-48240 Bottrop

seepex.

Allgemeintoleranzen für Masse ohne einzelne Toleranzeintragung DIN ISO 2768-mittel	Aufgabe Issue	Änderung Modification	Name Name	Datum Date	Massstab/Scale	Werkstoff/Material	Gewicht/Weight	Verdruck
	B	AD 372	dl	08.11.2002	%			CAD

Bezeichnung/Denomination
Schnittzeichnung Baureihe "BN"
sectional drawing range "BN"

General tolerances for mass without individual tolerance entry DIN ISO 2768-average

Rauheit für Oberflächenzeichen DIN ISO 1302 Reihe 2

Roughness for surface finish indication DIN ISO 1302 Reihe 2

	Name Name	Datum Date
Bearbeitet/Drawn	hof	14.02.1995
Geprüft/Checked	hue	14.02.1995
Normiert/Standard		
Gedruckt/Printed		

Zeichnungs-Nummer/Drawing-Number
062-004B1

EDV-Nr./EDP-No. 10859.dwg

Ersatz für/Replacement for:

Ersetzt durch/Replacement by:

Urheberrechtsschutz Diese Zeichnung ist unser Eigentum und wird nach dem Gesetz über Urheberrecht und verwandte Schutzrechte geschützt.
Protection of Copyright This drawing is our property and is protected acc. to the law referring to copyright and related protective laws.

Werkzeug

für die Demontage und Wiedermontage erforderlich siehe Dokument OM.SPT.01

tool for the dismantling and assembly requested see document OM.SPT.01

* Verschleißteile und Dichtungen

siehe Dokument OM.WPS.02

Wearing parts and sealings see document OM.WPS.02